audio-technica

AT33xMONO/I
AT33xMONO/II

MC

取扱説明書
デュアルムービングコイル(MC)モノラルカートリッジ

User Manual
Dual Moving Coil Mono Cartridge

Manuel de l'utilisateur
Cellule mono à Double Bobinage Mobile

Bedienungsanleitung
Mono-tonabnehmersystem mit Doppel-drehspule

Manuale dell'utente
Testina Fonografica Mono a Doppio Magnete Mobile

Manual de usuario
Cápsula mono de doble bobina móvil

Manual do Usuário
Cápsula Mono de Bobina Móvel Dupla

Руководство пользователя
Монофонический картридж с двойной подвижной катушкой

用户手册
双动圈式单声道唱头

使用說明書
雙動圈型單聲道唱頭

사용설명서
듀얼 무빙 코일 (MC) 모노 카트리지

10 此标记小于规定的大小，因此不会在本产品上显示。

アフターサービスについて
本製品をご家庭用として、取扱説明や接続・注意書きに従ったご使用において故障した場合、保証書記載の期間・規定により無料修理をさせていただきます。修理ができない製品の場合は、交換させていただきます。お買い上げの際の領収書またはレシートなどは、保証開始日の確認のために保証書と共に大切に保管し、修理などの際は提示をお願いします。

お問い合わせ先（電話受付 / 平日 9：00 ～ 17：30）
製品の仕様・使いかたや修理・部品のご相談は、お買い上げのお店または当社窓口およびホームページのサポートまでお願いします。
●**お客様相談窓口（製品の仕様・使いかた）** 0120-773-417
（携帯電話などのご利用は 03-6746-0211）
FAX：042-739-9120 E メール：support@audio-technica.co.jp
●**サービスセンター（修理・部品）** 0120-887-416
（携帯電話などのご利用は 03-6746-0212）
FAX：042-739-9120 E メール：servicecenter@audio-technica.co.jp
●**ホームページ（サポート）** https://www.audio-technica.co.jp/support/

中国大陆客户联系资料
制造商：铁三角有限公司
代理商：北京铁三角技术开发有限公司华南分公司
地址：广州市番禺区南村镇万博二路180号粤海广场2505房
电话：+86 (0)20-37619291
生产标准：GB4943.1-2022, GB/T9254.1-2021
原产地：日本　　印刷版本二：2025年8月

香港及澳門客戶聯絡資料
總代理：鐵三角(大中華)有限公司
地址：香港九龍紅磡民裕街51號凱旋工商中心第二期9樓K室
電話：+852-23569268

台灣客戶聯絡資料
進口廠商／製造廠商：台灣鐵三角股份有限公司
地址：桃園市中壢區過嶺里福達路2段322巷6號
服務專線：0800-774-488　　原產地：日本

株式会社オーディオテクニカ
〒194-8666 東京都町田市西成瀬2-46-1
www.audio-technica.co.jp

Audio-Technica Corporation
2-46-1 Nishi-naruse, Machida, Tokyo 194-8666, Japan
www.audio-technica.com
©2025 Audio-Technica Corporation
Global Support Contact / Contact de support global:
www.at-globalsupport.com

351728621-01-02
ver.1 2025.05.01
ver.2 2025.08.01

A

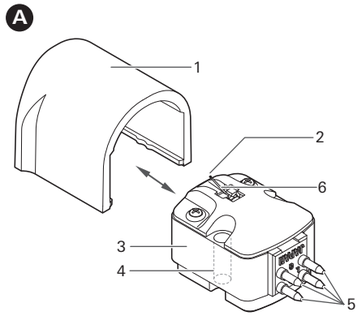

B
a

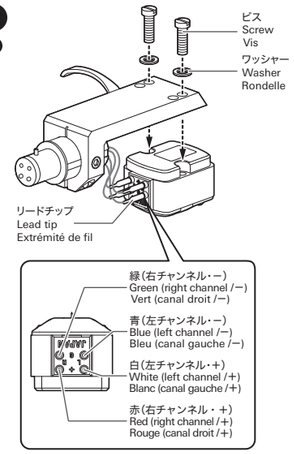

b ターンテーブル付属のカートリッジ
Cartridge that came with the turntable
Cellule fournie avec la platine

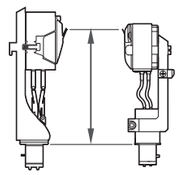

この距離をできるだけ正確に合わせる
Make this distance as exact as possible.
Cette distance doit être aussi exacte que possible.

C

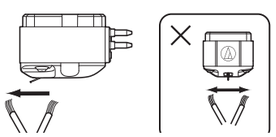

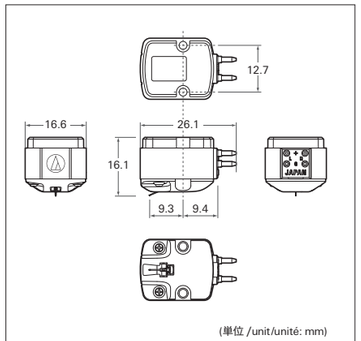

日本語

お買い上げありがとうございます。ご使用の前にこの取扱説明書を必ずお読みのうえ、正しくご使用ください。また、いつでもすぐ読める場所に保管しておいてください。

■ 安全上の注意

本製品は安全性に充分な配慮をして設計をしていますが、使いかたを誤ると事故が起こることがあります。
事故を未然に防ぐために下記の内容を必ずお守りください。

⚠ 警告 この表示は「取り扱いを誤った場合、使用者が死亡または重傷を負う可能性があります」を意味しています。

- 幼児の手の届く所に置かないでください。事故や故障の原因になります。

⚠ 注意 この表示は「取り扱いを誤った場合、使用者が傷害を負う、または物的損害が発生する可能性があります」を意味しています。

- 直射日光の当たる場所、暖房器具の近く、高温多湿やほこりの多い場所に置かないでください。故障や不具合の原因になります。
- カンチレバー、スタイラスチップは指で触れないでください。故障の原因になります。
- 分解や改造はしないでください。故障の原因になります。
- 強い衝撃を与えないでください。故障の原因になります。

■ 各部の名称 A

ご使用になる前に、本製品の各部を確認してください。
1. プロテクター
2. スタイラスチップ
3. カートリッジボディ
4. カートリッジ取り付けねじ穴(M2.6)
5. 出力端子
6. カンチレバー

■ 使いかた B

- 本製品は大変デリケートです。取り扱いには充分注意して使用してください。
- 本製品は貫通穴タイプのヘッドシェルまたはシェル一体型トーンアームのみに使用できます。

1. **本製品をヘッドシェルまたはシェル一体型トーンアームに取り付けます。** a
   - カンチレバー、スタイラスチップを傷めないよう、プロテクターをかぶせたまま取り付けます。
   - ビスは仮締めしておきます。
2. **出力端子の極性に注意して、リードチップを接続します。** a
   - ヘッドシェルのシェルリードチップと本製品の出力端子を、図のようにリード線で接続します。
   - 出力端子にはハンダなどの熱を絶対に加えないでください。
3. **プロテクターをスライドさせて本製品から取り外します。**
4. **本製品の取り付け位置を正確に決めます（オーバーハングの調整）。** b
   - トーンアーム、ターンテーブルまたはヘッドシェルの取扱説明書に従って、オーバーハングの調整をします。不明な場合は、図のようにお手持ちのターンテーブルに最初から付いているカートリッジの針先位置に合わせてください。
   - ビスを左右均等になるように締めします。
5. **針圧を調整します。**
   - 本製品の針圧は「テクニカルデータ」で確認してください。
   - 必要以上に針圧をかけて使用しないでください。レコードや針を傷めるだけでなく、音質劣化を招く恐れがあります。
6. **トーンアームの高さを調整します。**
   - ヘッドシェルの底面とレコード面が横から見て平行になるように、高さを調整してください。トーンアームの高さが適切でないと、本製品のボディがレコードに当たり、音質が劣化したり、レコードに傷が付いたりすることがあります。
7. **アンチスケーティングを調整します。**
   - アンチスケーティングを正しく調整すると、性能と音質を最大限に発揮することができます。調整のしかたはお使いのトーンアームまたはターンテーブルの取扱説明書を参照してください。

- アンプとの接続にはトランスかヘッドアンプ、または単体フォノイコライザーが必要です。アンプにフォノ（PHONO）入力（MCポジション）がある場合はそのまま使用することもできますが、本製品の音質を活かすため、昇圧トランス（別売）かヘッドアンプ（別売）、またはフォノイコライザー（別売）の使用をおすすめします。接続については、接続する機器の取扱説明書も参照してください。

■ お手入れのしかた C

- スタイラスチップにごみや汚れが付着した場合は、必ず付属の専用ブラシできれいにしてください。
- ブラシは必ずレコードの進行方向に動かしながら使用してください。
- スタイラスクリーナーを使用する場合は、当社別売のスタイラスクリーナーをおすすめします。スタイラスクリーナーの取扱説明書をご確認のうえ、正しく使用してください。使いかたを誤ると、スタイラスチップを傷つけたり、故障の原因となります。
- 本製品をトーンアームから取り外したときは忘れずにプロテクターを取り付け、アンプなどの熱源や磁性体から離して保管してください。

■ テクニカルデータ

	AT33xMONO/I	AT33xMONO/II
型式	MC型	
再生周波数範囲	20～30,000Hz	20～20,000Hz
出力電圧	0.42mV(1kHz、5cm/sec、水平信号)	0.37mV(1kHz、5cm/sec、水平信号)
水平垂直出力比	25dB(1kHz)	
出力バランス	1.0dB(1kHz)	
針圧	2.0～2.4g(2.2g標準)	2.3～2.7g(2.5g標準)
コイルインピーダンス	10Ω(1kHz)	
直流抵抗	10Ω	
推奨負荷抵抗	100Ω以上（ヘッドアンプ接続時）	
コイルインダクタンス	27μH(1kHz)	
スタチックコンプライアンス	14×10^{-6}cm/dyne	
ダイナミックコンプライアンス	6×10^{-6}cm/dyne(100Hz)	
スタイラス	無垢丸針	
先端曲率半径	0.65mil	
カンチレバー	ジュラルミンパイプ	
垂直トラッキング角	20°	
外形寸法	16.1mm×16.6mm×26.1mm(H×W×D)	
カートリッジ取り付けねじ穴	M2.6×2	
質量	10.1g	10.2g
付属品*	非磁性体ドライバー、ブラシ、ワッシャー ×2、カートリッジ取り付けビス (M2.6)(8.0mm×2、10.0mm×2、13.0mm×2)、プロテクター	

*ワッシャー ×2とビス(8.0mm) ×2は購入時、箱の中でカートリッジ固定のために使用しています。箱からカートリッジを取り外したあと、紛失しないよう保管してください。

改良などのため予告なく変更することがあります。

English

Thank you for purchasing this Audio-Technica product. Before using the product, read through this user manual to ensure that you will use the product correctly. Please keep this manual for future reference.

■ Safety precautions

- Keep the product out of the reach of small children to avoid accidents or malfunction.
- Do not put the product in a location where it is exposed to direct sunlight, near heating devices, or in places with high temperatures, high humidity, or high concentrations of dust to avoid malfunction.
- Do not touch the product's cantilever and stylus tip to avoid malfunction.
- Do not attempt to disassemble or modify the product to avoid malfunction.
- Do not subject the product to strong impact to avoid malfunction.

■ Name of each part A

Become familiar with each part before using the product.
1. Protector
2. Stylus tip
3. Cartridge body
4. Threaded holes (M2.6)
5. Output terminals
6. Cantilever

■ How to use B

- The product is extremely delicate. Handle it with sufficient care.
- This product can be mounted only on a through-hole type headshell or headshell-integrated tonearm.

1. **Mount the product onto the headshell or headshell-integrated tonearm.** a
   - Mount the cartridge with the protector on to avoid damaging the cantilever and the stylus tip.
   - Temporarily tighten the screws.
2. **Connect the lead tips, noting output polarity.** a
   - Connect headshell lead tips to the product output terminals (as shown in the figure).
   - Never apply heat (from solder, etc.) to the output terminals.
3. **Slide and remove the protector from the product.**
4. **Determine the correct position for installing the product (adjust overhang).** b
   - Adjust overhang following the instructions in the tonearm's, turntable's, or headshell's user manual.
     If you are unsure, align the stylus tip to the cartridge originally attached to the tonearm (as shown in the figure).
   - Finish tightening screws, making sure there is a balance between left and right.
5. **Adjust tracking force.**
   - Confirm the tracking force for the product in "Specifications."
   - Do not apply stylus pressure unnecessarily. It may not only damage the record and stylus but impair audio quality.
6. **Adjust tonearm height.**
   - Adjust the height so that the bottom surface of the headshell and the record surface are parallel, as seen from the side. An improper tonearm height may cause the body of the product to make contact with the record and could impair audio quality or damage the record.
7. **Adjust the anti-skate.**
   - Correct adjustment of the anti-skate will maximize performance and sound quality. For details on how to adjust the anti-skate, refer to your tonearm's or turntable's user manual.

- You need a transformer, head amplifier, or standalone phono equalizer to connect to a preamplifier/amplifier. If the preamplifier/amplifier has a phono input (MC position), it may be used as it is. However, to fully take advantage of this product's audio quality, using a step-up transformer (sold separately), head amplifier (sold separately), or phono equalizer (sold separately) is recommended. For connection instructions, refer to the user manual of the equipment you are connecting.

■ Care C

- Use the brush provided to remove dirt and dust on the stylus tip.
- Always move the brush in the direction in which the record rotates.
- When using a stylus cleaner, Audio-Technica's stylus cleaner (sold separately) is recommended. Read the stylus cleaner's user manual. Use the stylus cleaner correctly to avoid damage to the stylus tip or malfunction.
- When the product is removed from the tonearm, do not forget to attach the protector and store the product away from the amplifier and other heat sources and magnetic materials.

■ Specifications

	AT33xMONO/I	AT33xMONO/II
Type	MC	
Frequency response	20 to 30,000 Hz	20 to 20,000 Hz
Output voltage	0.42 mV (1 kHz, 5 cm/sec., horizontal signal)	0.37 mV (1 kHz, 5 cm/sec., horizontal signal)
Horizontal/vertical output ratio	25 dB (1 kHz)	
Output balance	1.0 dB (1 kHz)	
Tracking force	2.0 to 2.4 g (2.2 g standard)	2.3 to 2.7 g (2.5 g standard)
Coil impedance	10 ohms (1 kHz)	
DC resistance	10 ohms	
Recommended load impedance	≥ 100 ohms (when head amplifier connected)	
Coil inductance	27 μH (1 kHz)	
Static compliance	14×10^{-6} cm/dyne	
Dynamic compliance	6×10^{-6} cm/dyne (100 Hz)	
Stylus	Nude conical	
Stylus curvature radius	0.65 mil	
Cantilever	Duralumin pipe	
Vertical tracking angle	20°	
Dimensions	16.1 mm (0.63") × 16.6 mm (0.65") × 26.1 mm (1.0") (H × W × D)	
Threaded hole	M2.6 × 2	
Weight	10.1 g (0.36 oz)	10.2 g (0.36 oz)
Accessories*	Non-magnetic screwdriver, Brush, Washer × 2, Cartridge installation screws (M2.6) (8.0 mm (0.31") × 2, 10.0 mm (0.39") × 2, 13.0 mm (0.51") × 2), Protector	

* Washers × 2 and screws (8.0 mm (0.31")) × 2 are used to secure the cartridge in the box at the time of purchase. Be sure to keep and not lose these after removing the cartridge from the box.

For product improvement, the product is subject to modification without notice.

Français

Nous vous remercions d'avoir fait l'acquisition de ce produit Audio-Technica. Avant de l'utiliser, lisez entièrement ce manuel de l'utilisateur afin de vous assurer que vous utiliserez correctement le produit. Veuillez conserver ce manuel pour référence future.

■ Précautions de sécurité

- Gardez le produit hors de portée des jeunes enfants afin d'éviter tout accident ou dysfonctionnement.
- Ne placez pas le produit dans un endroit où il est exposé aux rayons directs du soleil, à proximité d'appareils de chauffage, ou dans des lieux où règnent des températures élevées, une humidité élevée ou des poussières en forte concentration pour éviter tout dysfonctionnement.
- Ne touchez pas le cantilever et la pointe de lecture du produit pour éviter tout dysfonctionnement.
- Ne tentez pas de démonter ou d'apporter des modifications au produit afin d'éviter tout dysfonctionnement.
- Ne soumettez pas le produit à de forts impacts afin d'éviter tout dysfonctionnement.

■ Nom de chaque élément A

Familiarisez-vous avec chaque élément avant d'utiliser le produit.
1. Protection
2. Pointe de lecture
3. Corps de la cellule
4. Trous filetés (M2,6)
5. Bornes de sortie
6. Cantilever

■ Procédure d'utilisation B

- Le produit est extrêmement délicat. Manipulez-le avec précaution.
- Ce produit peut uniquement être fixé sur un porte-cellule ou un bras à porte-cellule intégré à points de fixation traversants.

1. **Fixez le produit au porte-cellule ou au bras à porte-cellule intégré.** a
   - Montez la cellule avec la protection afin d'éviter d'endommager le cantilever et la pointe de lecture.
   - Serrez provisoirement les vis.
2. **Raccordez les extrémités de fils en faisant attention à la polarité de sortie.** a
   - Raccordez les extrémités de fils du porte-cellule aux bornes de sortie du produit (comme indiqué sur l'illustration).
   - Ne chauffez jamais (à l'aide d'un fer à souder etc.) les bornes de sortie.
3. **Faites glisser la protection et retirez-la du produit.**
4. **Déterminez la position correcte pour l'installation du produit (réglage de l'avant de la cellule).** b
   - Réglez l'avant de la cellule en suivant les instructions du manuel de l'utilisateur du bras de lecture, de la platine ou du porte-cellule.
     En cas de doute, alignez la pointe de lecture à la cellule fixée initialement au bras de lecture (comme indiqué sur l'illustration).
   - Terminez le serrage des vis en vous assurant que les côtés droit et gauche sont en équilibre.
5. **Réglez la force d'appui.**
   - Vérifiez la force d'appui du produit en vous référant aux « Caractéristiques techniques ».
   - N'appliquez pas inutilement de pression sur la pointe. Cela peut non seulement endommager le disque et la pointe mais également nuire à la qualité audio.
6. **Réglez la hauteur du bras de lecture.**
   - Réglez la hauteur de sorte que la surface du dessous du porte-cellule et la surface du disque soient parallèles, comme vu de profil. Une hauteur du bras de lecture incorrecte peut entraîner un contact du corps du produit avec le disque et peut altérer la qualité audio ou endommager le disque.
7. **Réglez l'anti-skating.**
   - Un ajustement adéquat de l'anti-skating optimisera les performances et la qualité du son. Pour plus de détails sur le réglage de l'anti-skating, consultez le manuel de l'utilisateur de votre bras de lecture ou de votre platine.

- Un transformateur, un amplificateur ou un égaliseur phono autonome est nécessaire pour le raccordement à un pré-amplificateur/amplificateur. Si le pré-amplificateur/amplificateur possède une entrée phono (position MC), il peut être utilisé tel quel. Néanmoins, pour profiter pleinement de la qualité audio de ce produit, l'utilisation d'un transformateur élévateur de tension (vendu séparément), d'un amplificateur (vendu séparément) ou d'un égaliseur phono (vendu séparément) est recommandée. En ce qui concerne les instructions de raccordement, reportez-vous au manuel de l'utilisateur pour l'équipement que vous raccordez.

■ Entretien C

- Utilisez la brosse fournie pour enlever les impuretés et poussières de la pointe de lecture.
- Déplacez toujours la brosse dans le sens de rotation du disque.
- Lorsque vous utilisez un nettoyeur de pointe de lecture, il est recommandé d'utiliser celui d'Audio-Technica (vendue séparément). Lisez le manuel de l'utilisateur du nettoyeur de pointe de lecture. Utilisez correctement le nettoyeur de pointe de lecture pour éviter de l'endommager et tout dysfonctionnement.
- Lorsque le produit est retiré du bras de lecture, n'oubliez pas de fixer la protection et d'entreposer le produit loin de l'amplificateur et d'autres sources de chaleur et matériaux magnétiques.

■ Caractéristiques techniques

	AT33xMONO/I	AT33xMONO/II
Type	MC	
Réponse en fréquence	20 à 30 000 Hz	20 à 20 000 Hz
Tension de sortie	0,42 mV (1 kHz, 5 cm/sec., signal horizontal)	0,37 mV (1 kHz, 5 cm/sec., signal horizontal)
Rapport de sortie horizontal/vertical	25 dB (1 kHz)	
Équilibre des canaux	1,0 dB (1 kHz)	
Force d'appui	2,0 à 2,4 g (2,2 g en standard)	2,3 à 2,7 g (2,5 g en standard)
Impédance de la bobine	10 ohms (1 kHz)	
Résistance CC	10 ohms	
Impédance de charge recommandée	≥ 100 ohms (lorsque l'amplificateur est raccordé)	
Inductance de la bobine	27 μH (1 kHz)	
Compliance statique	14×10^{-6} cm/dyne	
Compliance dynamique	6×10^{-6} cm/dyne (100 Hz)	
Pointe de lecture	Nu conique	
Rayon de courbure de la pointe	0,65 mil	
Cantilever	Tube en duralumin	
Angle de lecture vertical	20°	
Dimensions	16,1 mm × 16,6 mm × 26,1 mm (H × L × P)	
Trou fileté	M2,6 × 2	
Poids	10,1 g	10,2 g
Accessoires*	Tournevis non magnétique, Brosse, Rondelle × 2, Vis de fixation de la cellule (M2,6) (8,0 mm × 2, 10,0 mm × 2, 13,0 mm × 2), Protection	

* 2 rondelles et 2 vis (8,0 mm) permettent de sécuriser la cellule dans la boîte au moment de l'achat. Veillez à les conserver et à ne pas les perdre après avoir retiré la cellule de la boîte.

À des fins d'amélioration, le produit peut être modifié sans préavis.

Deutsch

Vielen Dank für den Kauf dieses Audio-Technica-Produktes. Lesen Sie vor dem Gebrauch dieses Produktes die Bedienungsanleitung für eine ordnungsgemäße Nutzung. Bitte bewahren Sie diese Anleitung zum späteren Nachschlagen auf.

■ Sicherheitshinweise

- Bewahren Sie das Produkt außerhalb der Reichweite von kleinen Kindern auf, um Unfälle oder Fehlfunktionen zu vermeiden.
- Platzieren Sie das Produkt zur Vermeidung einer Fehlfunktion nicht an einem Ort, an dem es direktem Sonnenlicht ausgesetzt ist, in der Nähe von Heizgeräten oder an Orten, an denen eine hohe Temperatur oder hohe Luftfeuchtigkeit herrscht oder viel Staub vorhanden ist.
- Berühren Sie nicht den Nadelträger oder die Nadelspitze um eine Fehlfunktion zu vermeiden.
- Versuchen Sie zur Vermeidung einer Fehlfunktion nicht das Produkt auseinanderzubauen oder zu modifizieren.
- Setzen Sie das Produkt zur Vermeidung einer Fehlfunktion keinen starken Stößen aus.

■ Bezeichnung der Teile A

Machen Sie sich vor der Verwendung des Produktes mit der Bezeichnung der Teile vertraut.
1. Schutzkappe
2. Spitze der Abtastnadel
3. Tonabnehmergehäuse
4. Gewindebohrungen (M2,6)
5. Ausgangsklemmen
6. Nadelträger

■ Verwendung B

- Das Produkt ist äußerst fragil. Handhaben Sie es mit größter Sorgfalt.
- Dieses Produkt kann nur an einem Tonabnehmerkopf mit Montagebohrungen oder einen entsprechenden Tonarm mit integriertem Tonabnehmerkopf montiert werden.

1. **Befestigen Sie das Produkt an Ihrem Tonabnehmerkopf oder Tonarm mit integriertem Tonabnehmerkopf.** a
   - Befestigen Sie das Tonabnehmersystem mit angebrachter Schutzkappe, um eine Beschädigung des Nadelträgers und der Nadelspitze zu vermeiden.
   - Ziehen Sie die Schrauben vorübergehend an.
2. **Verbinden Sie die Drahtenden unter Beachtung der Ausgangspolarität.** a
   - Verbinden Sie die Drahtenden des Tonabnehmerkopfs mit den Ausgangsklemmen (wie in der Abbildung gezeigt).
   - Setzen Sie die Ausgangsklemmen keiner Wärme aus (von Lötarbeiten usw.).
3. **Schieben Sie die Schutzkappe vom Gerät und nehmen Sie sie ab.**
4. **Bestimmen Sie die richtige Position für die Installation des Produktes (Überhang justieren).** b
   - Justieren Sie den Überhang gemäß den Anweisungen in der Bedienungsanleitung des Tonarms, Plattenspielers oder Tonabnehmerkopfes.
     Wenn Sie unsicher sein sollten, richten Sie die Spitze der Abtastnadel an dem ursprünglich am Tonarm befestigten Tonabnehmer aus (wie in der Abbildung dargestellt).
   - Ziehen Sie die Schrauben endgültig an und stellen Sie sicher, dass die linke und rechte Seite gleichmäßig angezogen ist.
5. **Justieren Sie die Auflagekraft.**
   - Prüfen Sie die Auflagekraft des Produkts unter „Technische Daten".
   - Üben Sie keinen unnötigen Druck auf die Nadel aus. Dadurch kann nicht nur die Schallplatte und die Nadel beschädigt sondern auch die Audioqualität beeinträchtigt werden.
6. **Justieren Sie die Tonarmhöhe.**
   - Justieren Sie die Höhe so, dass die Unterseite des Tonabnehmerkopfs und die Schallplattenoberfläche parallel sind, wie von der Seite aus betrachtet. Eine falsche Tonarmhöhe kann eventuell dazu führen, dass das Produktgehäuse die Schallplatte berührt, wodurch die Audioqualität beeinträchtigt oder die Schallplatte beschädigt wird.
7. **Stellen Sie die Anti-Skating-Funktion ein.**
   - Die korrekte Einstellung der Anti-Skating-Funktion maximiert die Leistung und die Klangqualität. Einzelheiten zum Einstellen der Anti-Skating-Funktion finden Sie im Benutzerhandbuch Ihres Tonarms oder Plattenspielers.

- Sie benötigen einen Transformator, Vorverstärker oder eigenständigen Phono-Equalizer, um einen Vorverstärker/Verstärker anzuschließen. Wenn der Vorverstärker/Verstärker über einen Phono-Eingang (MC-Position) verfügt, kann er so verwendet werden. Um die Audioqualität des Produktes voll auszuschöpfen, wird jedoch die Nutzung eines Aufwärtstransformators (separat erhältlich), Vorverstärkers (separat erhältlich) oder Phono-Equalizers (separat erhältlich) empfohlen. Einzelheiten zum Anschluss finden Sie in der Bedienungsanleitung des anzuschließenden Geräts.

■ Pflege C

- Verwenden Sie den mitgelieferten Pinsel, um Schmutz und Staub von der Spitze der Abtastnadel zu entfernen.
- Bewegen Sie den Pinsel immer in Drehrichtung der Schallplatte.
- Wenn Sie einen Abtastnadelreiniger verwenden, empfehlen wir den Abtastnadelreiniger von Audio-Technica (separat erhältlich). Lesen Sie das Benutzerhandbuch des Abtastnadelreinigers. Verwenden Sie den Abtastnadelreiniger richtig, um Schäden an der Spitze der Abtastnadel oder Funktionsstörungen zu vermeiden.
- Wenn das Produkt vom Tonarm abgenommen wird, muss unbedingt die Schutzkappe angebracht werden und das Produkt fern von Verstärkern und anderen Wärmequellen sowie magnetischen Teilen aufbewahrt werden.

■ Technische Daten

	AT33xMONO/I	AT33xMONO/II
Typ	MC	
Frequenzgang	20 bis 30.000 Hz	20 bis 20.000 Hz
Ausgangsspannung	0,42 mV (1 kHz, 5 cm/Sek., Horizontales Signal)	0,37 mV (1 kHz, 5 cm/Sek., Horizontales Signal)
Leistungsverhältnis horizontal/vertikal	25 dB (1 kHz)	
Ausgangsbalance	1,0 dB (1 kHz)	
Auflagekraft	2,0 bis 2,4 g (2,2 g standard)	2,3 bis 2,7 g (2,5 g standard)
Spulenimpedanz	10 Ohm (1 kHz)	
DC-Widerstand	10 Ohm	
Empfohlene Lastimpedanz	≥ 100 Ohm (bei angeschlossenem Vorverstärker)	
Spuleninduktivität	27 μH (1 kHz)	
Statische Compliance	14×10^{-6} cm/dyne	
Dynamische Compliance	6×10^{-6} cm/dyne (100 Hz)	
Abtastnadel	Nackt konisch	
Rundungsradius der Nadel	0,65 mil	
Nadelträger	Duralumin-Rohr	
Vertikaler Abtastwinkel	20°	
Abmessungen	16,1 mm × 16,6 mm × 26,1 mm (H × B × T)	
Gewindebohrung	M2,6 × 2	
Gewicht	10,1 g	10,2 g
Zubehör*	Nichtmagnetischer Schraubendreher, Pinsel, Abstandshalter 2×, Tonabnehmer-Befestigungsschrauben (M2,6) (8,0 mm × 2, 10,0 mm × 2, 13,0 mm × 2), Schutzkappe	

* Abstandshalter (2 Stück) und Schrauben (8,0 mm) (2 Stück) werden verwendet, um den Tonabnehmer zum Zeitpunkt des Kaufs in der Schachtel zu sichern. Achten Sie darauf, diese aufzubewahren und nicht zu verlieren, nachdem Sie den Tonabnehmer aus der Verpackung genommen haben.

Produktänderungen zu Zwecken der Produktverbesserung ohne Ankündigung vorbehalten.

Italiano

Grazie per aver acquistato questo prodotto Audio-Technica. Prima di utilizzare il prodotto, leggere con cura questo manuale dell'utente per essere certi di utilizzare correttamente il prodotto. Si prega di conservare il presente manuale in modo da poterlo consultare in futuro.

■ Precauzioni di sicurezza

- Conservare il prodotto di plastica lontano dai bambini per evitare incidenti o problemi di funzionamento.
- Non posizionare il prodotto in luoghi in cui è esposto alla luce diretta del sole, vicino a dispositivi di riscaldamento o in luoghi con temperature elevate, umidità alta, o alte concentrazioni di polvere per evitare problemi di funzionamento.
- Non toccare l'elemento a sbalzo e la puntina del prodotto per evitare malfunzionamenti.
- Non smontare o modificare il prodotto per evitare problemi di funzionamento.
- Evitare di sbattere il prodotto per evitare problemi di funzionamento.

■ Nome di ciascun componente Ⓐ

Familiarizzare con ciascun componente prima di utilizzare il prodotto.

1. Protezione
2. Puntina
3. Corpo della capsula
4. Fori filettati (M2,6)
5. Terminali di uscita
6. Elemento a sbalzo

■ Modalità d'uso Ⓑ

- Il prodotto è estremamente delicato. Maneggiarlo con cura.
- Questo prodotto può essere montato solo su testine con appositi fori o bracci con testine integrate.

1. **Montare il prodotto sulla testina sagomata o sul braccio della testina sagomata integrato.** ⓐ
   - Montare la capsula con la protezione inserita per evitare di danneggiare l'elemento a sbalzo e la puntina.
   - Stringere temporaneamente le viti.
2. **Collegare le punte dei cavi, rispettando la polarità indicata di uscita.** ⓐ
   - Collegare le punte dei cavi della testina sagomata ai terminali di uscita del prodotto (come mostrato in figura).
   - Non usare calore (da saldatura, ecc.) sui terminali di uscita.
3. **Fare scorrere e togliere la protezione dal prodotto.**
4. **Stabilire la posizione corretta per installare il prodotto (regolare la sporgenza).** ⓑ
   - Regolare la sporgenza seguendo le istruzioni nel manuale dell'utente del braccio, del giradischi o della testina sagomata.
     Se non si è sicuri, allineare la puntina con la capsula attaccata originariamente al braccio (come illustrato nella figura).
   - Finire di stringere le viti, controllando che la parte sinistra e destra siano in equilibrio.
5. **Regolare la forza di tracciamento.**
   - Confermare la forza di tracciamento per il prodotto come descritto in "Specifiche tecniche".
   - Non fare pressione sulla puntina. Si potrebbe danneggiare il disco e la puntina, nonché compromettere la qualità audio.
6. **Regolare l'altezza del braccio.**
   - Regolare l'altezza in modo che la superficie inferiore della testina sagomata e la superficie del disco si trovino in parallelo, come si vede lateralmente. Un'altezza del braccio inappropriata può provocare il contatto della struttura del prodotto con il disco rovinando la qualità audio o danneggiare il disco.
7. **Regolare l'anti-scivolo.**
   - La corretta regolazione dell'anti-scivolo massimizzerà le prestazioni e la qualità del suono. Per i dettagli su come regolare l'anti-scivolo, fare riferimento al manuale dell'utente del proprio braccio o giradischi.

- Sono necessari un trasformatore, un amplificatore di testa o un fono-equalizzatore singolo per collegare un preamplificatore/amplificatore. Se il reamplificatore/amplificatore ha un ingresso fono (posizione MC), può essere utilizzato così com'è. Tuttavia, per usufruire completamente della qualità audio del prodotto, si consiglia di utilizzare un trasformatore riduttore (in vendita separatamente), un amplificatore di testa (in vendita separatamente) o un fono-equalizzatore (in vendita separatamente). Per le istruzioni di collegamento, fare riferimento al manuale dell'utente dell'apparecchiatura che si desidera collegare.

■ Manutenzione Ⓒ

- Utilizzare la spazzola in dotazione per togliere sporco e polvere dalla puntina.
- Spostare sempre la spazzola nella direzione in cui ruota il disco.
- Quando si utilizza un pulitore per puntina, si consiglia di utilizzare il pulitore per puntina di Audio-Technica (in vendita separatamente). Leggere il manuale dell'utente del pulitore per puntina. Utilizzare il pulitore per puntina in modo corretto per evitare di danneggiare l'estremità della puntina o di incorrere in malfunzionamenti.
- Quando il prodotto è smontato dal braccio, non dimenticare di applicare la protezione e di conservare il prodotto lontano dall'amplificatore e da altre fonti di calore e materiali magnetici.

■ Specifiche tecniche

	AT33xMONO/I	AT33xMONO/II
Tipo	MC	
Risposta in frequenza	da 20 a 30.000 Hz	da 20 a 20.000 Hz
Tensione in uscita	0,42 mV (1 kHz, 5 cm/sec., segnale orizzontale)	0,37 mV (1 kHz, 5 cm/sec., segnale orizzontale)
Rapporto di uscita orizzontale/verticale	25 dB (1 kHz)	
Bilanciamento di uscita	1,0 dB (1 kHz)	
Forza di tracciamento	da 2,0 a 2,4 g (2,2 g standard)	da 2,3 a 2,7 g (2,5 g standard)
Impedenza bobina	10 Ohm (1 kHz)	
Resistenza CC	10 Ohm	
Carico di impedenza consigliato	≥ 100 Ohm (con amplificatore di testa collegato)	
Induttanza della bobina	27 μH (1 kHz)	
Conformità statica	14×10^{-6} cm/dyne	
Conformità dinamica	6×10^{-6} cm/dyne (100 Hz)	
Puntina	Nuda conica	
Raggio di curvatura della puntina	0,65 mil	
Elemento a sbalzo	Tubo in duralluminio	
Angolo di tracciatura verticale	20°	
Dimensioni	16,1 mm × 16,6 mm × 26,1 mm (A × L × P)	
Foro filettato	M2,6 × 2	
Peso	10,1 g	10,2 g
Accessori*	Cacciavite non-magnetico, Spazzola, Rondella × 2, Viti per installazione della capsula (M2,6) (8,0 mm × 2, 10,0 mm × 2, 13,0 mm × 2), Protezione	

* Le rondelle × 2 e le viti (8,0 mm) × 2 sono utilizzate per fissare la testina (fonografica) nella scatola al momento dell'acquisto. Assicurarsi di conservarle e di non perderle dopo aver estratto la testina (fonografica) dalla scatola.

Per garantire un continuo miglioramento, il prodotto è soggetto a modifiche senza preavviso.

Español

Gracias por adquirir este producto de Audio-Technica. Antes de utilizar el producto, lea detenidamente este manual del usuario para asegurarse de que usa el producto correctamente. Guarde este manual para poder consultarlo en el futuro.

■ Precauciones de seguridad

- Mantenga el producto fuera del alcance de los niños, para evitar accidentes o un fallo de funcionamiento.
- No coloque el producto en una ubicación donde esté expuesto a la luz solar directa, cerca de dispositivos de calefacción, o en lugares con alta temperatura, humedad elevada o alta concentración de polvo, para evitar fallos de funcionamiento.
- No toque el voladizo y la punta de la aguja del producto para evitar fallos de funcionamiento.
- No intente desmontar ni modificar el producto para evitar fallos de funcionamiento.
- No someta el producto a impactos fuertes, para evitar fallos de funcionamiento.

■ Identificación de la piezas Ⓐ

Familiarícese con cada pieza antes de utilizar el producto.

1. Protector
2. Punta de la aguja
3. Cuerpo de la cápsula
4. Orificios roscados (M2,6)
5. Terminales de salida
6. Voladizo

■ Cómo utilizarlo Ⓑ

- El producto es sumamente delicado. Manéjelo con mucho cuidado.
- Este producto solo puede montarse en un portacápsulas con orificio ajustable o en el brazo fonocaptor integrado en el portacápsulas.

1. **Instale el producto en su portacápsulas o en el brazo fonocaptor integrado en el portacápsulas.** ⓐ
   - Monte la cápsula con el protector para evitar dañar el voladizo y la punta de la aguja.
   - Apriete temporalmente los tornillos.
2. **Conecte las puntas del conductor, comprobando la polaridad de salida.** ⓐ
   - Conecte las puntas del conductor del portacápsulas a los terminales de salida del producto (como se muestra en la figura).
   - No aplique nunca calor (de soldadura, etc.) a los terminales de salida.
3. **Deslice y retire el protector del producto.**
4. **Determine la posición correcta para instalar el producto (ajuste la proyección).** ⓑ
   - Ajuste la proyección siguiendo las instrucciones del manual del usuario del brazo fonocaptor, del giradiscos o del portacápsulas.
     Si no está seguro, alinee la punta de la aguja con la cápsula originalmente unida al brazo fonocaptor (como se muestra en la figura).
   - Termine de apretar los tornillos, asegurándose de que existe equilibrio entre el izquierdo y el derecho.
5. **Ajuste la fuerza de seguimiento.**
   - Verifique la fuerza de seguimiento del producto en el apartado "Especificaciones".
   - No aplique presión innecesaria en la aguja. Puede no sólo dañar el disco y la aguja, sino que también menoscabar la calidad del audio.
6. **Ajuste la altura del brazo fonocaptor.**
   - Ajuste la altura de forma que la superficie inferior del portacápsulas y la superficie del disco estén paralelas, según se ve desde el lateral. Una altura del brazo fonocaptor incorrecta puede hacer que el cuerpo del producto esté en contacto con el disco y eso podría afectar a la calidad de audio o dañar el disco.
7. **Ajuste el anti-skate.**
   - Un ajuste correcto del anti-skate maximizará el rendimiento y la calidad del sonido. Para más detalles sobre cómo ajustar el anti-skate, consulte el manual de usuario de su brazo fonocaptor o giradiscos.

- Necesita un transformador, amplificador de cápsula o ecualizador phono autónomo para conectar un preamplificador/amplificador. Si el preamplificador/amplificador tiene una entrada phono (posición MC), se puede utilizar como está. No obstante, para aprovechar en su totalidad la calidad de audio de este producto, se recomienda utilizar un transformador elevador de tensión (se vende por separado), un amplificador de cápsulas (se vende por separado) o un ecualizador phono (se vende por separado). Para conocer las instrucciones de conexión, consulte el manual del usuario del equipo que está conectando.

■ Cuidados Ⓒ

- Utilice el cepillo suministrado para eliminar el polvo y la suciedad de la punta de la aguja.
- Siempre mueva el cepillo en la dirección en que gira el disco.
- Si utiliza un limpiador de agujas, se recomienda el limpiador de agujas de Audio-Technica (se vende por separado). Lea el manual de instrucciones del limpiador de agujas. Utilice el limpiador de la aguja correctamente para evitar daños en la punta de la aguja o un funcionamiento incorrecto.
- Cuando se retire el producto del brazo, no olvide acoplar el protector y guardar el producto lejos del amplificador y otras fuentes de calor y materiales magnéticos.

■ Especificaciones

	AT33xMONO/I	AT33xMONO/II
Tipo	MC	
Respuesta en frecuencia	20 a 30.000 Hz	20 a 20.000 Hz
Voltaje de salida	0,42 mV (1 kHz, 5 cm/s, señal horizontal)	0,37 mV (1 kHz, 5 cm/s, señal horizontal)
Relación de salida horizontal/vertical	25 dB (1 kHz)	
Balance de salida	1,0 dB (1 kHz)	
Fuerza de seguimiento	2,0 a 2,4 g (2,2 g estándar)	2,3 a 2,7 g (2,5 g estándar)
Impedancia de la bobina	10 ohmios (1 kHz)	
Resistencia de CC	10 ohmios	
Impedancia de entrada recomendada	≥ 100 ohmios (cuando está conectado el amplificador de cápsula)	
Inductancia de la bobina	27 μH (1 kHz)	
Conformidad estática	14×10^{-6} cm/dinas	
Conformidad dinámica	6×10^{-6} cm/dinas (100 Hz)	
Aguja	Cónico desnudo	
Radio de curvatura de la aguja	0,65 mil	
Voladizo	Tubo de duraluminio	
Ángulo de seguimiento vertical	20°	
Dimensiones	16,1 mm × 16,6 mm × 26,1 mm (Al × An× Fn)	
Orificio roscado	M2,6 × 2	
Peso	10,1 g	10,2 g
Accesorios*	Destornillador no magnético, Cepillo, Arandela × 2, Tornillos de instalación del cartucho (M2,6) (8,0 mm × 2, 10,0 mm × 2, 13,0 mm × 2), Protector	

* Se utilizan 2 arandelas y 2 tornillos (8,0 mm) para fijar la cápsula en la caja en el momento de la compra. Asegúrese de guardarlas y no perderlas después de sacar la cápsula de la caja.

Con el fin de mejorar el producto, este está sujeto a modificaciones sin previo aviso.

Português

Obrigado por comprar este produto da Audio-Technica. Antes de usar o produto, leia todo o manual do usuário para assegurar que você irá usar corretamente o produto. Guarde esse manual para consultas futuras.

■ Precauções de segurança

- Mantenha o produto fora do alcance de crianças pequenas para evitar acidentes ou avarias.
- Não coloque o produto em um local onde ele fique exposto à luz solar direta, perto de dispositivos de aquecimento, ou em lugares com altas temperaturas, alta umidade, ou altas concentrações de pó para evitar avarias.
- Não toque no cantilever nem na ponta da agulha do produto para evitar avarias.
- Não tente desmontar ou modificar o produto para evitar avarias.
- Não deixe o produto exposto a impactos fortes para evitar avarias.

■ Nome de cada parte Ⓐ

Torne-se familiar com cada parte antes de usar o produto.

1. Protetor
2. Ponta da agulha
3. Corpo da cápsula
4. Orifícios roscados (M2,6)
5. Terminais de saída
6. Cantilever

■ Como usar Ⓑ

- O produto é extremamente delicado. Manuseie-o com cuidado suficiente.
- Este produto pode ser montado somente num headshell do tipo de encaixe ou num braço reprodutor com headshell integrado.

1. **Monte o produto em seu headshell.** ⓐ
   - Monte a cápsula com o protetor colocado para evitar danificar o cantilever e a ponta da agulha.
   - Aperte temporariamente os parafusos.
2. **Conecte as pontas dos fios, verificando a polaridade de saída.** ⓐ
   - Conecte as pontas dos fios do headshell nos terminais de saída do produto (como indicado na figura).
   - Nunca aplique calor (de solda, etc.) nos terminais de saída.
3. **Deslize e remova o protetor do produto.**
4. **Determinar a posição correta para instalar o produto (ajustar a saliência).** ⓑ
   - Ajuste a saliência seguindo as instruções no manual de usuário do braço reprodutor, do toca-discos ou do headshell.
     Se você está inseguro, alinhe a ponta da agulha com a cápsula originalmente montada no braço reprodutor (conforme mostrado na figura).
   - Termine de apertar os parafusos, se certificando que há um equilíbrio entre a esquerda e direita.
5. **Ajustar a força de rastreamento.**
   - Verifique a força de rastreamento do produto em "Especificações".
   - Não aplique pressão na agulha desnecessariamente. Pode não só danificar o disco e agulha, mas também prejudicar a qualidade do áudio.
6. **Ajustar a altura do braço reprodutor.**
   - Ajuste a altura de modo que a superfície inferior do headshell e a superfície do disco estejam paralelas, conforme visto de lado. Uma altura do braço reprodutor inadequada pode fazer o corpo do produto entrar em contato com o disco, podendo prejudicar a qualidade do áudio ou danificar o disco.
7. **Ajuste a antipatinagem.**
   - O ajuste correto da antipatinagem maximizará o desempenho e a qualidade do som. Para obter detalhes sobre como ajustar a antipatinagem, consulte o manual do usuário do braço reprodutor ou do toca-discos.

- Você precisa de um transformador, amplificador da cabeça, ou equalizador de áudio autônomo para se conectar a um pré-amplificador/amplificador. Se o pré-amplificador/amplificador tem uma entrada de áudio (posição MC), o produto pode ser usado como está. No entanto para aproveitar todas as vantagens da qualidade de áudio do produto, recomenda-se o uso de um transformador elevador (vendido separadamente), amplificador da cabeça (vendido separadamente), ou de um equalizador de áudio (vendido separadamente). Para instruções de conexão, consulte o manual de usuário do equipamento que você está conectando.

■ Cuidado Ⓒ

- Use a escova fornecida para remover a sujeira e o pó na ponta da agulha.
- Sempre mova a escova na direção na qual o disco roda.
- Ao usar um limpador de agulhas, recomenda-se o limpador de agulhas da Audio-Technica (vendido separadamente). Leia o manual do usuário do limpador de agulhas. Use o limpador de agulhas corretamente para evitar danos à ponta da agulha ou mau funcionamento.
- Quando o produto for removido do braço reprodutor, não se esqueça de anexar o protetor e armazenar o produto longe do amplificador e de outras fontes de calor e materiais magnéticos.

■ Especificações

	AT33xMONO/I	AT33xMONO/II
Tipo	MC	
Resposta da frequência	20 a 30.000 Hz	20 a 20.000 Hz
Tensão de saída	0,42 mV (1 kHz, 5 cm/sec., sinal horizontal)	0,37 mV (1 kHz, 5 cm/sec., sinal horizontal)
Relação de saída horizontal/vertical	25 dB (1 kHz)	
Balanço de saída	1,0 dB (1 kHz)	
Força de rastreamento	2,0 a 2,4 g (2,2 g padrão)	2,3 a 2,7 g (2,5 g padrão)
Impedância da bobina	10 ohms (1 kHz)	
Resistência de CC	10 ohms	
Impedância de carga recomendada	≥ 100 ohms (quando o amplificador da cabeça estiver conectado)	
Indutância da bobina	27 μH (1 kHz)	
Conformidade estática	14×10^{-6} cm/dyne	
Conformidade dinâmica	6×10^{-6} cm/dyne (100 Hz)	
Agulha	Cônica clara	
Raio de curvatura da agulha	0,65 mil	
Cantilever	Tubo de duralumínio	
Ângulo de rastreamento vertical	20°	
Dimensões	16,1 mm × 16,6 mm × 26,1 mm (A × L × P)	
Orifício roscado	M2,6 × 2	
Peso	10,1 g	10,2 g
Acessórios*	Chave de fenda não magnética, Escova, Arruela × 2, Parafusos da instalação da cápsula (M2,6) (8,0 mm × 2, 10,0 mm × 2, 13,0 mm × 2), Protetor	

* As arruelas × 2 e os parafusos (8,0 mm) × 2 são usados para fixar a cápsula na caixa no momento da compra. Certifique-se de guardá-los e não perdê-los depois de remover a cápsula da caixa.

Para fins de melhoria do produto, esse poderá ser modificado sem aviso prévio.

Русский

Благодарим вас за покупку этого изделия компании Audio-Technica. Перед использованием изделия прочитайте настоящее руководство пользователя для правильной эксплуатации изделия. Пожалуйста, сохраните настоящее руководство для справки в будущем.

■ Меры безопасности

- Во избежание несчастных случаев или поломки изделия храните изделие в недоступном для детей месте.
- Чтобы избежать ухудшения характеристик изделия, не кладите его в места, где оно подвергается воздействию прямых солнечных лучей, около нагревательных устройств или в местах с высокой температурой, высокой влажностью или высокой концентрацией пыли.
- Во избежание повреждения изделия не прикасайтесь к иглодержателю и игле.
- Не пытайтесь разбирать или модифицировать изделие, чтобы избежать его поломки.
- Во избежание повреждения изделия не подвергайте его сильным ударам.

■ Название частей Ⓐ

Ознакомьтесь с терминологией перед использованием изделия.

1. Защитный колпачок
2. Игла
3. Корпус головки звукоснимателя
4. Резьбовые отверстия (M2,6)
5. Выходные контакты
6. Иглодержатель

■ Использование Ⓑ

- Изделие является чрезвычайно хрупким. Будьте осторожны при обращении с ним.
- Изделие пригодно к установке только на держатель головки звукоснимателя или тонарм со встроенной головкой звукоснимателя со сквозными отверстиями.

1. **Установите изделие на держатель головки звукоснимателя или тонарма со встроенной головкой звукоснимателя.** ⓐ
   - Устанавливайте головку звукоснимателя с надетым защитным колпачком, чтобы не повредить иглодержатель и иглу.
   - Слегка затяните винты.
2. **Подключите провода тонарма к выводам головки, соблюдая полярность.** ⓐ
   - Подключите контакты проводов держателя головки к выводам изделия (как показано на рисунке).
   - Выводы головки не должны подвергаться воздействию высокой температуры (от паяльника и т. п.).
3. **Сдвиньте и снимите защитный колпачок с изделия.**
4. **Определите правильное положение для установки изделия (отрегулируйте вынос).** ⓑ
   - Отрегулируйте вынос, следуя указаниям в руководстве пользователя тонарма, проигрывателя или держателя головки.
     Если вы не уверены, выровняйте по положению иглы на головке звукоснимателя, которая раньше стояла на тонарме (как показано на рисунке).
   - Проверьте баланс между левым и правым каналами, и если все нормально, окончательно затяните винты.
5. **Отрегулируйте прижимную силу.**
   - Проверьте прижимную силу для продукта в разделе «Технические характеристики».
   - Не устанавливайте слишком высокое усилие прижима иглы. Это может привести не только к повреждению пластинки и иглы, но и к снижению качества звука.
6. **Отрегулируйте высоту тонарма.**
   - Отрегулируйте высоту так, чтобы если смотреть сбоку, нижняя поверхность держателя головки и поверхность грампластинки были параллельны. Неправильная высота тонарма может привести к тому, что корпус изделия может тереться о грампластинку, что значительно ухудшит качество звуковоспроизведения или повредит грампластинку.
7. **Отрегулируйте механизм противоскатывания.**
   - Правильная регулировка механизма противоскатывания улучшит характеристики и качество звука. Для получения информации о регулировке механизма противоскатывания см. руководство пользователя тонарма или проигрывателя.

- Для подключению к предусилителю/усилителю могут потребоваться трансформатор, усилитель для наушников, или отдельный эквалайзер. Если у предусилителя/усилителя есть вход для звукоснимателя (положение селектора входов «MC-звукосниматель»), он может использоваться без них. Однако для полного наслаждения качеством звуковоспроизведения этого изделия, рекомендуется использовать повышающий трансформатор, усилитель для наушников или эквалайзер (продаются отдельно). Указания по подключению смотрите в руководстве пользователя к используемому вами оборудованию.

■ Уход Ⓒ

- Для удаления скопившейся на игле грязи и пыли используйте кисточку из комплекта.
- Всегда перемещайте кисточку в направлении, в котором вращается грампластинка.
- При использовании средства для очистки иглы рекомендуется использовать очиститель для иглы Audio-Technica (продается отдельно). Прочтите руководство пользователя очистителя для иглы. Используйте очиститель для иглы правильным образом, чтобы избежать повреждения или поломки кончика иглы.
- При демонтаже изделия с тонарма не забывайте надевать защитный колпачок. Храните изделие вдали от усилителя и других источников тепла и магнитных материалов.

■ Технические характеристики

	AT33xMONO/I	AT33xMONO/II
Тип	MC	
Частотная характеристика	20–30 000 Гц	20–20 000 Гц
Выходное напряжение	0,42 мВ (1 кГц, 5 см/с, горизонтальный сигнал)	0,37 мВ (1 кГц, 5 см/с, горизонтальный сигнал)
Горизонтальное/вертикальное отношение выходного сигнала	25 дБ (1 кГц)	
Неравномерность амплитуды выходного напряжения по каналам	1,0 дБ (1 кГц)	
Прижимная сила	2,0–2,4 г (стандарт 2,2 г)	2,3–2,7 г (стандарт 2,5 г)
Импеданс катушки	10 Ом (1 кГц)	
Сопротивление постоянному току	10 Ом	
Рекомендуемое сопротивление нагрузки	≥ 100 Ом (для усилителя для наушников)	
Индуктивность катушки	27 μH (1 кГц)	
Разброс статических параметров	14×10^{-6} см/дин	
Разброс динамических параметров	6×10^{-6} см/дин (100 Гц)	
Игла	Открытая, коническая	
Радиус закругления иглы	0,65 мил	
Иглодержатель	Дюралюминиевая трубка	
Угол наклона иглодержателя	20°	
Габаритные размеры	16,1 мм × 16,6 мм × 26,1 мм (В × Ш × Г)	
Резьбовое отверстие	M2,6 × 2	
Масса	10,1 g	10,2 g
Принадлежности*	Отвертка из немагнитного материала, Кисточка, Гайка – 2 шт., Крепежные винты (M2,6) (8,0 мм – 2 шт., 10,0 мм – 2 шт., 13,0 мм – 2 шт.), Защитный колпачок	

* На момент покупки головка звукоснимателя зафиксирована в коробке с помощью двух шайб и двух винтов (8,0 мм). Обязательно сохраните и не потеряйте их после извлечения головки звукоснимателя из коробки.

Для совершенствования изделия, оно может быть изменено без уведомления.

简体中文

感谢您购买本款Audio-Technica产品。使用本产品之前，请通读本用户手册以确保正确使用本产品。请妥善保存本手册，以便日后查阅。

■ 安全须知

- 将本产品放在幼儿接触不到的地方，以免发生事故或故障。
- 请勿将本产品放在受阳光直射的位置、加热器附近、或高温、高湿或灰尘浓度高的位置，以免发生故障。
- 请勿触摸本产品的针臂、针尖，以免发生故障。
- 请勿尝试拆卸或改装本产品，以免发生故障。
- 请勿使本产品受到强烈冲击，以免发生故障。

■ 各部件的名称 Ⓐ

使用本产品之前，请熟悉各个部件。

1. 保护盖
2. 针尖
3. 唱头基体
4. 螺纹孔 (M2.6)
5. 输出端子
6. 针臂

■ 使用方法 Ⓑ

- 本产品极为精密。操作时应多加小心。
- 本产品只能安装在通孔式唱头壳或唱头壳一体式唱臂上。

1. **将本产品安装到唱头壳或唱头壳一体式唱臂。** ⓐ
   - 请在装有保护盖的状态下安装唱头，以免损坏针臂、针尖。
   - 暂时拧上螺钉。
2. **连接引线末端，注意输出极性。** ⓐ
   - 将唱头壳引线末端连接到本产品的输出端子（如图所示）。
   - 切勿对输出端子加热（通过焊接等）。
3. **滑动并取下本产品的保护盖。**
4. **确定本产品安装在正确位置（调节超距）。** ⓑ
   - 按照唱臂、唱盘或唱头壳的用户手册的说明调节超距。
     如果不确定，可将针尖对准唱臂上原来安装的唱头（如图所示）。
   - 完成螺钉拧紧，确保左右之间的平衡。
5. **调节针压。**
   - 请在"规格"中确认本产品的针压。
   - 请勿过度施加唱针压力。这不仅会损坏唱片和唱针，也会影响音质。
6. **调节唱臂高。**
   - 调节臂高，使唱头壳的底面与唱片表面从侧面看保持平行。如果唱臂高不适当，可能会使本产品的基体与唱片发生接触，影响音质或损坏唱片。
7. **调节抗滑力。**
   - 正确调节抗滑力可以最大限度地提高性能和音质。有关如何调节抗滑力的详细信息，请参阅您的唱臂或唱盘的用户手册。

- 需通过升压器、唱头放大器或独立式唱机均衡器连接到前级放大器/放大器。如果前级放大器/放大器有唱机 (PHONO) 输入 (MC 位置)，可照原样使用。但是，为了充分发挥本产品的音质，建议使用升压器 (另售)、唱头放大器 (另售) 或唱机均衡器 (另售)。有关连接说明，请参阅所用设备的用户手册。

■ 保养 Ⓒ

- 用提供的刷子清除针尖上的污垢和灰尘。
- 务必按照唱片的旋转方向移动刷子。
- 使用唱针清洁剂时，建议使用铁三角的唱针清洁剂 (另售)。请参阅唱针清洁剂的用户手册。正确使用唱针清洁剂，以免损坏针尖或使其发生故障。
- 将本产品从唱臂上取下时，不要忘了装上保护盖，存放本产品时应远离放大器和其他热源以及磁性物质。

■ 规格

	AT33xMONO/I	AT33xMONO/II
类型	MC	
频率响应	20～30,000Hz	20～20,000Hz
输出电压	0.42mV (1kHz, 5cm/sec., 水平信号)	0.37mV (1kHz, 5cm/sec., 水平信号)
水平/垂直输出比	25dB (1kHz)	
输出平衡	1.0dB (1kHz)	
针压	2.0～2.4g (2.2g标准)	2.3～2.7g (2.5g标准)
线圈阻抗	10Ω (1kHz)	
直流电阻	10Ω	
建议负载阻抗	≥ 100Ω (连接前置放大器时)	
线圈电感	27μH (1kHz)	
静态柔顺度	14×10^{-6}cm/dyne	
动态柔顺度	6×10^{-6}cm/dyne (100Hz)	
唱针	单体式锥形针尖	
唱针尖曲率半径	0.65mil	
针臂	杜拉铝管	
垂直循轨角度	20°	
尺寸	16.1mm×16.6mm×26.1mm (高×宽×深)	
螺纹孔	M2.6×2	
重量	10.1g	10.2g
附件*	非磁性螺丝刀, 刷子, 垫圈 × 2, 唱头安装螺钉 (M2.6) (8.0mm × 2, 10.0mm × 2, 13.0mm × 2), 保护盖	

* 在购买时，唱头使用垫圈×2和螺钉 (8.0毫米) ×2固定在盒内。从盒中取出唱头后，请务必妥善保管，谨防丢失。

由于改进的原因，产品如有变更，恕不另行通知。

繁體中文

感謝您購買本 Audio-Technica 產品。使用前，請務必詳閱本使用說明書，確保以正確的方式使用本產品。請妥善保管本使用說明書以備日後參閱。

■ 安全注意事項

- 請避免幼童接觸本產品，以免發生意外或故障。
- 請勿將本產品放置在受陽光直射處；或接近加熱裝置；以及高溫、高濕度、粉塵多的地方，以免發生故障。
- 請勿碰觸本產品的針桿、針尖，以免發生故障。
- 請勿嘗試分解或改造本產品，以免發生故障。
- 請勿讓本產品受到劇烈撞擊，以免發生故障。

■ 各部位名稱 Ⓐ

使用本產品前，請先熟悉本產品各個部位之名稱。

1. 保護蓋
2. 針尖
3. 唱頭主體
4. 螺紋孔 (M2.6)
5. 輸出端子
6. 針桿

■ 如何使用 Ⓑ

- 本產品非常精密。使用時請務必小心謹慎。
- 本產品只能安裝於通孔型唱頭蓋或唱頭蓋一體成型唱臂。

1. **將本產品安裝至唱頭蓋或唱頭蓋一體成型唱臂。** ⓐ
   - 為避免損壞針桿、針尖，請在裝有保護蓋的狀態下安裝唱頭。
   - 暫時固定螺絲，不必鎖緊。
2. **確認輸出端子極性，連接導線接頭。** ⓐ
   - 將唱頭蓋導線接頭連接到本產品的輸出端子 (如圖所示)。
   - 切勿對輸出端子處施加高熱，例如焊接等行為。
3. **滑動以卸下本產品的保護蓋。**
4. **確認本產品是否安裝於正確位置 (調整超距)。** ⓑ
   - 請依據唱臂、唱盤或唱頭蓋使用說明書的指示調整超距。如果您不確定，請將針尖對準原本連接於唱臂的唱頭 (如圖所示)。
   - 正式鎖緊螺絲，確定左右螺絲均有對齊。
5. **調整針壓。**
   - 請在「產品規格」中確認本產品的針壓。
   - 請勿對唱針過度施壓；除了會造成唱片及唱針損傷外，也會導致音質劣化。
6. **調整唱臂高度。**
   - 請調整高度，使唱頭蓋的底面從側面觀察時與唱片表面保持平行。若唱臂的高度不正確，本產品的主體有可能接觸到唱片，導致音質劣化，或是刮傷唱片。
7. **調整抗滑裝置。**
   - 正確調整抗滑裝置可讓認本產品發揮最佳性能與音質。有關如何調整抗滑裝置的詳細資訊，請參閱唱臂或唱盤的使用說明書。

- 連接擴大機時，請使用升壓器、前級擴大機，或獨立的唱頭等化器。為了提升本產品的音質，當擴大機有PHONO　輸入 (MC位置)　端子時，雖也可直接使用。但是若搭配升壓器 (另售)、前級擴大機 (另售)、或是唱頭等化器 (另售)　一同使用，將可獲得更佳音質。連接各種器材前，請務必事先參閱各個器材的使用說明書。

■ 保養 Ⓒ

- 請使用隨附的專用清潔刷來清除針尖上的粉塵與灰塵。
- 使用清潔刷時，請務必依唱片循軌的方向移動。
- 使用唱針清潔組時，建議使用鐵三角的唱針清潔組 (另售)。請參閱唱針清潔組的使用說明書。請正確使用唱針清潔組，以免損壞針尖或使其發生故障。
- 將本產品自唱臂卸下後，請務必安裝保護蓋，並存放於遠離擴大機及其他熱源或磁性物體之處。

■ 產品規格

	AT33xMONO/I	AT33xMONO/II
型式	MC	
頻率響應	20～30,000Hz	20 ～20,000Hz
輸出電壓	0.42mV (1kHz, 5cm/秒，水平訊號)	0.37mV (1kHz, 5cm/秒，水平訊號)
水平/垂直輸出比	25分貝 (1kHz)	
輸出平衡	1.0分貝 (1kHz)	
針壓	2.0～2.4克 (標準為2.2克)	2.3～2.7克 (標準為2.5克)
線圈阻抗	10Ω (1kHz)	
直流電阻	10Ω	
建議負載阻抗	≥ 100Ω (連接前級擴大機時)	
線圈電感	27μH (1kHz)	
靜態順服度	14×10^{-6}cm/dyne	
動態順服度	6×10^{-6}cm/dyne (100Hz)	
唱針	一體成型錐形針	
針尖曲率半徑	0.65mil	
針桿	杜拉鋁管	
垂直循軌角	20°	
外型尺寸	16.1mm × 16.6mm × 26.1mm (高 × 寬 × 深)	
螺紋孔	M2.6 × 2	
重量	10.1克	10.2克
附屬品*	非磁性體螺絲起子，清潔刷，墊片 × 2，唱頭安裝螺絲 (M2.6) (8.0mm × 2，10.0mm × 2，13.0mm × 2)，保護蓋	

* 墊片 ×2和螺絲 (8.0mm) ×2用於在購買時將唱頭固定於盒內。從盒中取出唱頭後，請妥善保管，以免遺失。

本產品因改良而有變更時，恕不另行通知。

한국어

Audio-Technica 제품을 구입해 주셔서 감사합니다. 제품을 올바르게 사용할 수 있도록 제품 사용 전에 본 사용설명서를 자세히 읽어 주십시오. 본 설명서를 나중에 참고할 수 있도록 보관하십시오.

■ 안전 주의사항

- 사고나 고장을 예방하기 위해 본 제품을 어린이의 손에 닿지 않게 하십시오.
- 고장을 예방하기 위해 본 제품을 직사광선에 노출되는 장소, 가열 기기 근처 또는 온도가 높거나 습도가 높거나 먼지가 많은 장소에 두지 마십시오.
- 고장을 예방하기 위해 본 제품의 캔틸레버, 스타일러스 팁을 만지지 마십시오.
- 고장을 예방하기 위해 본 제품을 분해하거나 개조하지 마십시오.
- 고장을 예방하기 위해 본 제품에 강한 충격을 가하지 마십시오.

■ 각부 명칭 Ⓐ

제품을 사용하기 전에 각 부품을 숙지하십시오.

1. 프로텍터
2. 스타일러스 팁
3. 카트리지 본체
4. 나사 구멍 (M2.6)
5. 출력 단자
6. 캔틸레버

■ 사용 방법 Ⓑ

- 본 제품은 매우 정교합니다. 중분한 주의를 기울여 취급하십시오.
- 이 제품은 스루홀 유형 헤드셸이나 헤드셸 일체형 톤암에만 장착할 수 있습니다.

1. **제품을 헤드셸 또는 톤암 통합 헤드셸에 장착합니다.** ⓐ
   - 캔틸레버, 스타일러스 팁의 손상을 방지하기 위해 카트리지에 보호 커버가 씌워져 있는 상태에서 장착합니다.
   - 임시적으로 나사를 조입니다.
2. **출력 극성을 주의하면서 리드 팁을 연결합니다.** ⓐ
   - 헤드셸 리드 팁을 제품 출력 단자에 연결합니다. (그림 참조)
   - 절대로 출력 단자에 열 (납땜 등) 을 가하지 마십시오.
3. **프로텍터를 밀어 제품에서 분리합니다.**
4. **제품 설치를 위해 올바른 위치를 결정합니다. (오버행 조정)** ⓑ
   - 톤암, 턴테이블 또는 헤드셸의 사용 설명서에 있는 설명에 따라 오버행을 조정합니다.
     확실하지 않으면 스타일러스 팁을 원래 톤암에 부착된 카트리지에 정렬시킵니다.